JF235

DIESEL + ELEKTROANTRIEB

DE [m - kg]

FERNBEDIENUNG

- Proportional
- LCD-Bildschirm
- Ersatzbatterie

HYDRAULISCHER JIB-ARM

- 4 hydraulische Teleskop-Auszüge
- MAX. Traglast - 2075 kg
- MAX. Arbeitshöhe - 25 m
- Hydraulische Zusatzfunktionen sind verfügbar

KRANKORB

- Bis zu 25 m
- EN280-zertifiziert

HAUPTAUSLEGER

- MAX. Traglast - 6150 kg
- MAX. Arbeitshöhe - 15 m
- 4 hydraulische Teleskop-Auszüge

ZUSÄTZLICHER ELEKTRO-ANTRIEB

- An Bord
- 50 Hz oder 60 Hz
- Einfacher Wechsel von Diesel
- Dreiphasenmotor - 400-480 V

WINDE

- Bis 40 m langes Seil
- Bis 2 Blöcke
- Einfachblock - 1500 kg
- Für Hauptausleger und JIB-Arm

JEKKO TOUCH EXPERIENCE

- 7-Zoll-Touchscreen (IP66)
- USB-Anschluss für einfache Updates
- USB-Anschluss zum Aufladen von Mobiltelefonen

STABILITÄT

- 5 verschiedene Stabilitätsstufen
- 4 verschiedene Stabilitätsbereiche
- 0 - 45° Vollwinkel und teleskopierbar

360° ENDLOSDREHUNG

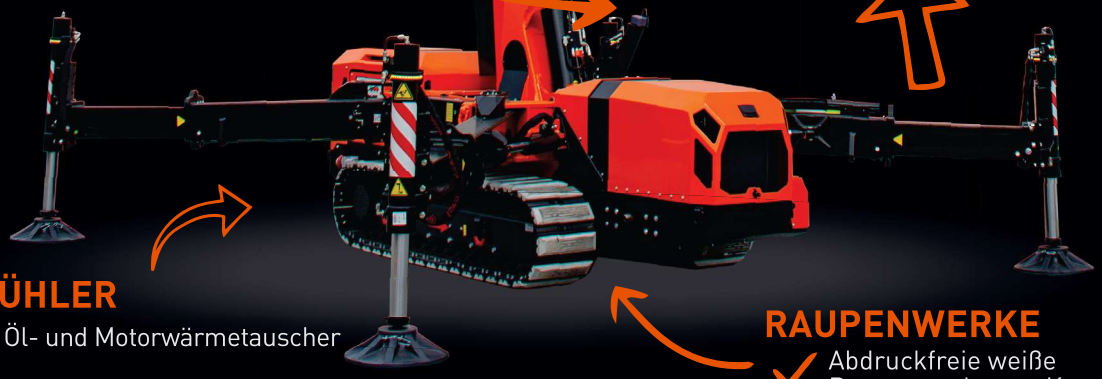

KÜHLER

- Öl- und Motorwärmetauscher

RAUPENWERKE

- Abdruckfreie weiße Raupenwerke aus Kunststoff

TRAGLASTDIAGRAMM

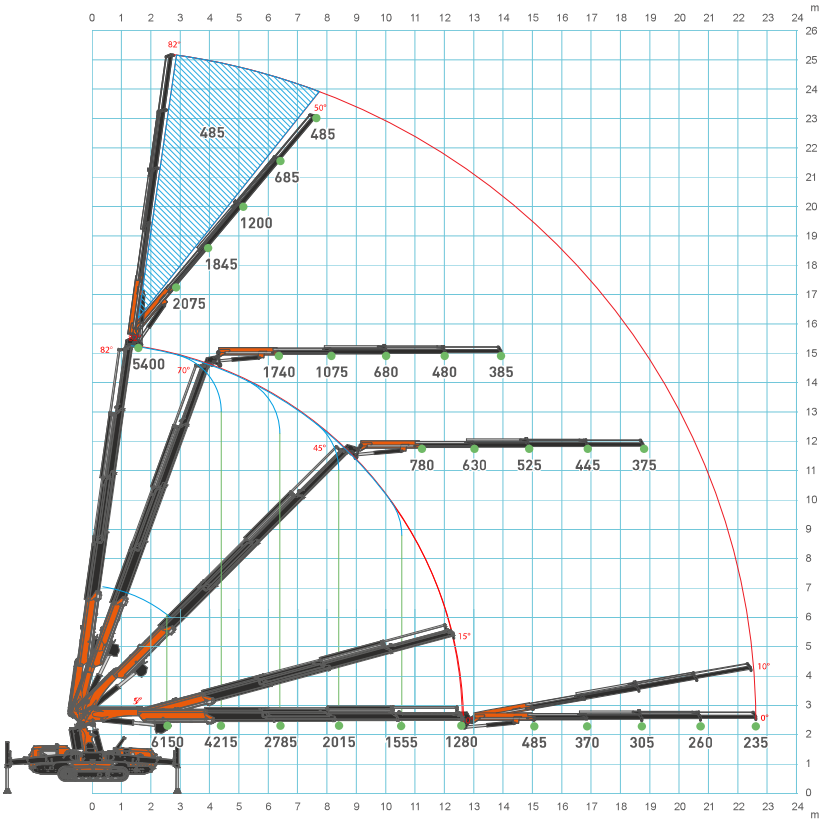

SCANNEN SIE FÜR WEITERE TECHNISCHEN DATEN

	Kg
JF235	**9470**
Elektroantrieb	**80**
Hydraulischer Jib-Arm	**700**

Ihr Jekko Händler

ABMESSUNGEN (mm)

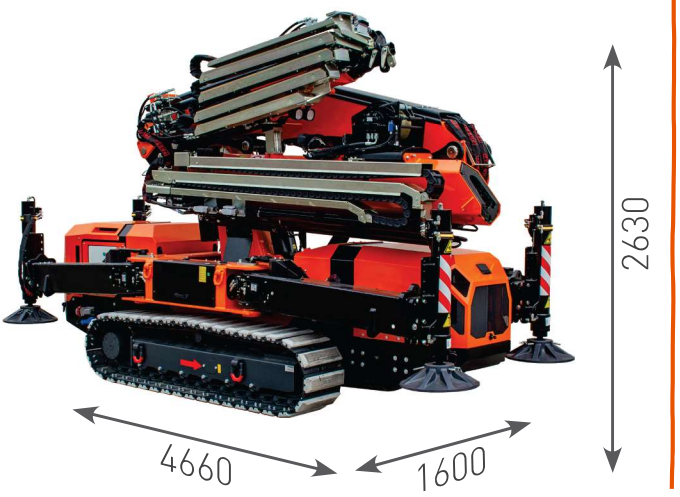

STANDFLÄCHE (mm)

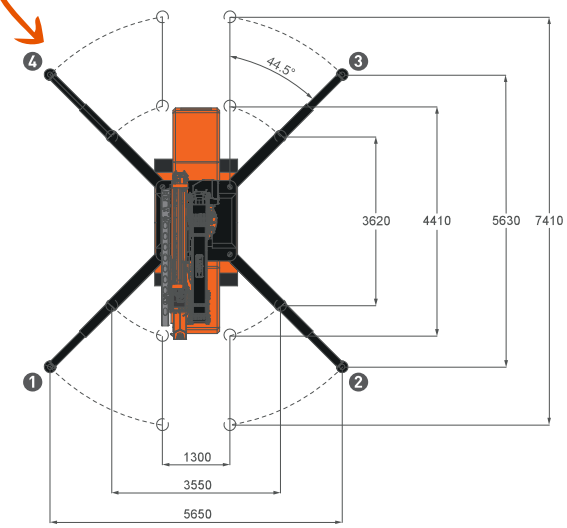

ZUBEHÖR

JVM800-R
Glasmanipulator - 800 kg

HYDRAULISCHEN JIB-ARMS
MAX. Traglast - 2075 kg

JIB-ARM-VERLÄNGERUNG
An Bord untergebracht

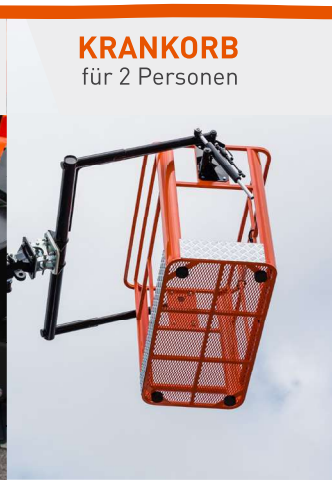

KRANKORB
für 2 Personen

Jekko s.r.l. • info@jekko.it • www.jekko-cranes.com

Alle hier beschriebenen Eigenschaften und Funktionen können ohne vorherige Ankündigung geändert werden.
Alle angegebenen Daten sind unverbindliche Richtwerte, da der Kran abhängig von seiner Verwendung unterschiedliche Leistungen erbringt.

V11.23